JUDO BIKO

Rückspül-Schutzfilter mit Druckminderer ¾“-1“
Einbau-und Betriebsanleitung

Vor Einbau und Inbetriebnahme die Montage- und Betriebsanleitung und Sicherheitshinweise lesen und beachten!

Immer dem Betreiber übergeben.

Sehr geehrte Kundin, sehr geehrter Kunde,

wir bedanken uns für das Vertrauen, das Sie uns mit dem Kauf dieses Gerätes entgegengebracht haben.
Mit diesem JUDO BIKO Rückspül-Schutzfilter mit Druckminderer haben Sie ein Gerät erworben, welches sich auf dem neuesten Stand der Technik befindet.

Dieser JUDO BIKO Rückspül-Schutzfilter mit Druckminderer ist für den Einsatz im kalten Trinkwasser bis zu einer Wasser- und Umgebungstemperatur von maximal 30 °C (86 °F) geeignet.

Dieser JUDO BIKO Rückspül-Schutzfilter mit Druckminderer wird in Trinkwasserinstallationen zur Filtration und zur Druckreduzierung von Trinkwasser eingesetzt. Ein Eingangsdruck von maximal 16 bar kann auf einen Ausgangsdruck von 1,5 bar bis 6 bar eingestellt werden. Der werkseitig eingestellte Ausgangsdruck beträgt 4 bar.

Jedes Gerät wurde vor der Auslieferung gewissenhaft überprüft. Sollten dennoch Schwierigkeiten auftreten, wenden Sie sich bitte an den zuständigen Kundendienst (siehe Rückseite).

Inhaltsverzeichnis

Einleitung.....2
Inhaltsverzeichnis 2
Aufgabe 3
Einbau 3
Inbetriebnahme 3
Bedienung Druckeinstellung 3
Rückspülen.....4
Äußerliche Reinigung 4
Einbaubeispiele 4
Gewährleistung und Wartung..... 5
Ersatzteilliste JUDO BIKO ¾"-1". .7
Kundendienst 8

Aufgabe

Der JUDO BIKO Rückspül-Schutzfilter mit Druckminderer wird in Trinkwasserinstallationen zur Filtration von Trinkwasser eingesetzt. Ein Eingangsdruck von max. 16 bar kann auf einen Ausgangsdruck von 1,5 bis 6 bar eingestellt werden. Der werkseitig eingestellte Ausgangsdruck beträgt 4 bar.

Einbau

Der JUDO BIKO Rückspül-Schutzfilter mit Druckminderer muss in einem trockenen und frostsicheren Raum installiert werden. Er kann in Leitungen aus verzinktem Stahl, Edelstahl, Kupfer oder Kunststoff in jede Fließrichtung eingebaut werden. **Es ist darauf zu achten, dass der Pfeil auf dem Einbaudrehflansch mit der Fließrichtung des Wassers übereinstimmt.** Zur bequemen Bedienung und Wartung sollte der Abstand der Rohrmitte zur Wand 60 mm und der Freiraum von der Rohrmitte nach oben 240 mm und nach unten 430 mm nicht unterschreiten.

Modell	Best.-Nr.	Rohranschluss	Wasserdurchfluss	Einbaulänge
JUDO BIKO ¾ “ mV	8172001	¾ Zoll	2,3 m^3/h	180 mm
JUDO BIKO 1“ mV	8172002	1 Zoll	3,6 m^3/h	195 mm

Der JUDO BIKO Rückspül-Schutzfilter mit Druckminderer ist mit den erforderlichen Dichtungen und Schrauben vormontiert. Die vier Flanschschrauben nicht lösen, sondern in die Bajonettbohrungen am Einbaudrehflansch stecken. Gerät im Uhrzeigersinn bis zum Anschlag verdrehen und die Schrauben festziehen.

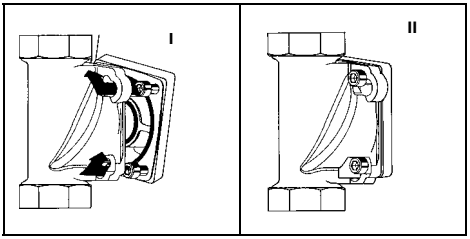

Inbetriebnahme

Durch Öffnen der Absperrarmaturen wird der JUDO BIKO Rückspül-Schutzfilter mit Druckminderer in Betrieb genommen. Es ist sofort eine Rückspülung durchzuführen, da somit eine Entlüftung der Armatur erfolgt.

Bedienung Druckeinstellung

In den meisten Fällen erübrigt sich eine Einstellung des Druckminderers vorort, da die werkseitige Einstellung von 4 bar erwünscht ist. Sollte aus betrieblichen Gründen ein anderer Nachdruck gewünscht werden, so ist folgendermaßen vorzugehen. Zunächst wird die

Feststellschraube an dem Handrad der Druckmindererkartusche gelöst.
Danach kann durch Rechtsdrehen (+ Druckerhöhung) oder durch Linksdrehen (- Druckreduzierung) der Nachdruck verstellt werden. Der Einstellbereich ist von 1,5 - 6 bar wählbar. Durch kurzzeitiges Öffnen einer Entnahmestelle hinter dem JUDO BIKO Rückspül-Schutzfilter mit Druckminderer erfolgt eine Druckentlastung und der eingestellte Druck kann abgelesen werden. Ist die gewünschte Einstellung erreicht, wird die Feststellschraube wieder angezogen um ein selbsttätiges Verstellen zu verhindern.

Rückspülen

Je nach Wasserdurchfluss sowie Art und Umfang der im Wasser vorhandenen grob- und feinkörnigen Verunreinigungen ist der JUDO BIKO Rückspül-Schutzfilter mit Druckminderer in Abständen von 2 Monaten rückzuspülen, sofern nicht starke Verunreinigungen ein Rückspülen in kürzeren Zeitabständen erforderlich machen. Das Rückspülen erfolgt bei vollem Wasserleitungsdruck. Zum Reinigen des JUDO BIKO Rückspül-Schutzfilters wird das untere Handrad nach links bis zum Anschlag aufgedreht und hierauf nach rechts zugedreht, bis kein Spülwasser mehr austritt

Kartuschenwechsel

Tritt ein Defekt durch einen Verschleiß der Druckmindererkartusche auf, so ist diese nach Unterbrechung der Wasserzufuhr durch vom Hersteller autorisiertes Personal, folgendermaßen komplett auszutauschen. Zunächst ist der Manometer und die Abdeckhaube zu entfernen. Dann sind die vier Innensechskantschrauben der Kartusche zu lösen und herauszuziehen. Dadurch wird die Filterglocke und der komplette Kartuscheneinsatz gelöst. Die Druckmindererkartusche wird nun komplett mittels Schraubendreher ausgehebelt und anschließend durch eine neue Druckmindererkartusche ersetzt. Zuletzt werden Kartuscheneinsatz, Gehäuse und Filterglocke mittels Innensechskantschrauben wieder miteinander verschraubt.

Äußerliche Reinigung

Zur äußerlichen Reinigung des gesamten JUDO BIKO Rückspül-Schutzfilter mit Druckminderer dürfen nur Wasser und milde Seifen verwendet werden. Lösemittel, Lösemitteldämpfe und alkoholhaltige Reiniger führen zu einer Versprödung und zu einer starken Oberflächenrissbildung bis hin zum Bruch der Kunststoffteile.

Einbaubeispiele

Für das Rückspülwasser muss ein ausreichend dimensionierter Abwasseranschluss (z. B. Bodenablauf) nach DIN 1986 vorhanden sein (Abb.1). Falls kein Abwasseranschluss vorliegt kann ein Eimer mit entsprechender Größe verwendet werden (Abb. 2). Bei Abb. 3 erfolgt der Anschluss eines ½"-Schlauches an das drehbare Schlauchanschlussstück, wobei das Rückspülwasser in einen Ablauf geführt wird. Liegt der Abfluss gegenüber dem Schutzfilter erhöht (Abb. 4), so wird das Rückspülwasser durch einen ½"-Schlauch direkt abgeführt.

Gewährleistung und Wartung

Um Ihren gesetzlichen Gewährleistungsanspruch zu erhalten, ist es nach DIN 1988, Teil 8, erforderlich, dass die "...Rückspülung nach vorliegenden Betriebsbedingungen, spätestens jedoch alle 2 Monate..." erfolgt. Um den Verfahrenserfolg auch nach der Inbetriebnahme auf viele Jahre zu erreichen, ist eine regelmäßige Wartung der Anlage unerlässlich. Im Haustechnikbereich ist dies durch die DIN 1988, Teil 8 geregelt. Ein Wartungsvertrag sichert am besten eine gute Betriebsfunktion auch über die Gewährleistungszeit hinaus. Es ist anzustreben, dass die regelmäßigen Wartungsarbeiten und die Versorgung mit Verbrauchsmaterial bzw. Verschleißmaterial usw. durch das Fachhandwerk oder den Werkskundendienst erfolgen.

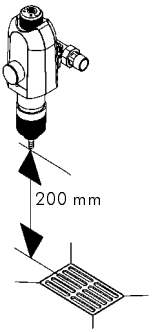

Abb.1

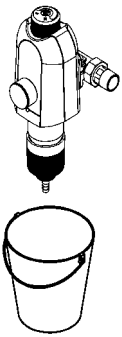

Abb.2

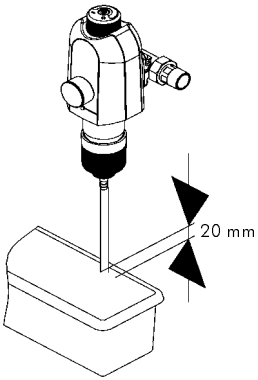

Abb.3

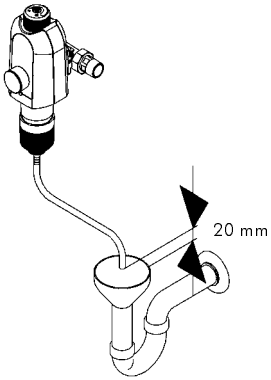

Abb.4

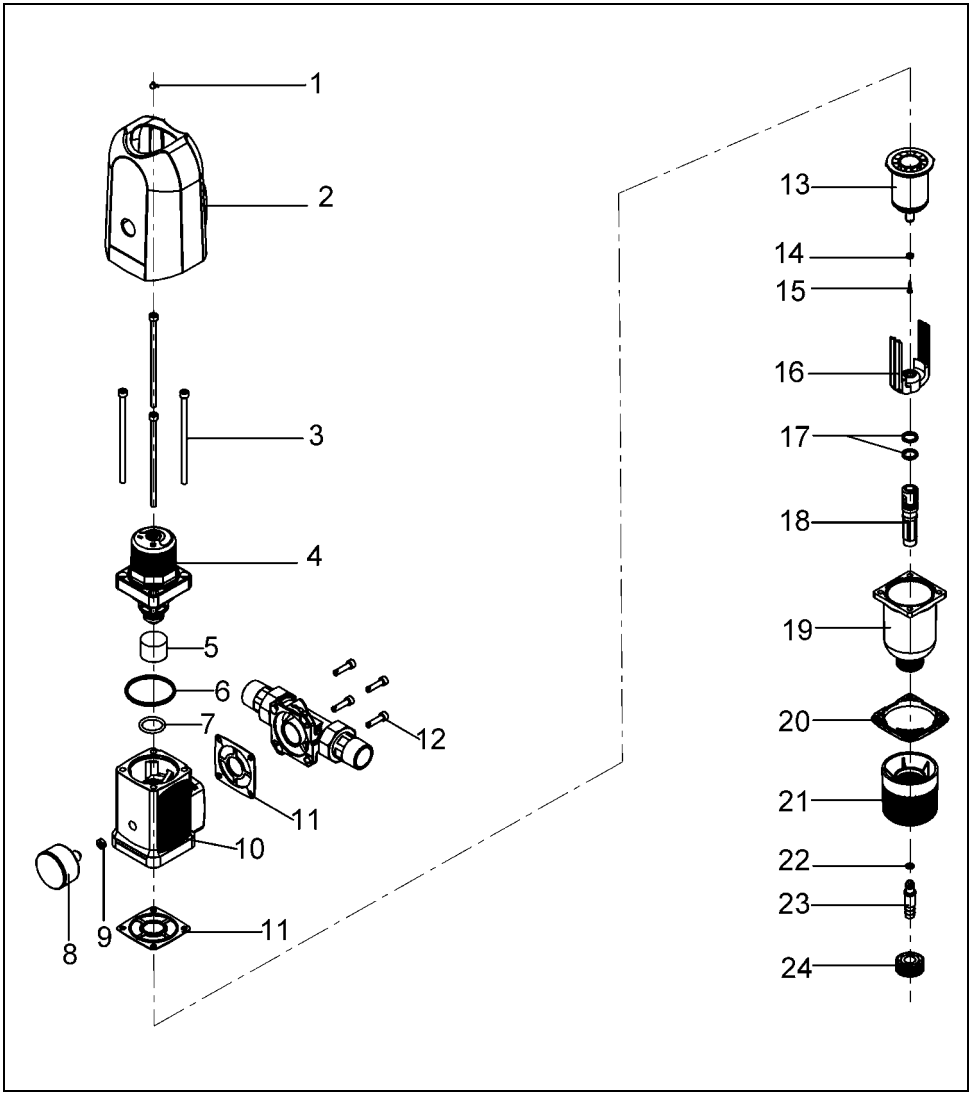
1
2
3
4
5
6
7
8
9
10
11
11
12
13
14
15
16
17
18
19
20
21
22
23
24

Ersatzteilliste JUDO BIKO ¾"-1"

Pos.	Benennung (Empfohlenes durchschnittliches Austauschintervall bei Verschleißteil [*])	Stück	Best.-Nr.
1	Anzeigeknopf	1	1120424
2	Abdeckhaube RD 20/25“	1	2170493
3	Zyl. -Schraube M6x1 30	4	1650134
4	Druckmindererkartusche ****	1	2150026
5	Geräuschsieb	1	1400071
6	O-Ring 52x3,5	1	1200113
7	O-Ring 25x3,5	1	1200114
8	Manometer 0-10 bar ****	1	1610390
9	Manometerdichtung	1	1200117
10	Grundgehäuse vormontiert	1	2150054
11	Profilflanschdichtung	2	1200218
12	Zyl.-Schraube M6 x 25	4	2010199
13	Siebeinsatz ****	1	2150015
14	Saugrohrdichtung ****	1	1607410
15	Blechschraube 2,9x16 ****	1	1650173
16	Saugrohr ****	1	1120217
17	O-Ring 16x2,5 ****	1	1200130
18	Spülventil	1	1120212
19	Filterglocke	1	1120309
20	Flansch	2	1420013
21	Handrad	1	1120215
22	O-Ring 6,07x1	1	1200137
23	Schlauchanschlussstück	1	1120213
24	Überwurfmutter	1	1120214

Austauschintervall: **= 4 Jahre**
Wir empfehlen Ihnen dringend, einen Wartungsvertrag abzuschließen, damit alle Wasseraufbereitungsgeräte regelmäßig auf ihre einwandfreie Funktion überprüft werden können. Garantie- und Haftungsansprüche können nur berücksichtigt werden, wenn die Betriebsanleitung genau eingehalten wird!

JUDO-BIKO

Kundendienst

Wasser-Aufbereitung

JUDO Wasseraufbereitung GmbH
Postfach 380 • D-71351 Winnenden
Tel. +49 (0)18 05 - 692 111* • Fax: +49 (0)18 05 - 692 188*
e-mail: info@judo.eu • www.judo.eu
*14 Cent/Min. aus dem dt. Festnetz/Mobilfunk abweichend

DVGW CERT

Sämtliche Bild-, Maß- und Ausführungsangaben entsprechen dem Tag der Drucklegung. Änderungen, die dem technischen Fortschritt und der Weiterentwicklung dienen, behalten wir uns vor. Modell- und Produktansprüche können nicht geltend gemacht werden.

1702271 2011/01 Technische Änderungen vorbehalten! Garantieleistung nur bei Beachtung dieser Anweisung.